A-NEWIND

DESCRIZIONE
Sensore di velocità del vento per centrali elettroniche START-S1 e START-S101 per tende da sole. A-NEWIND insieme alla START-S101 è utile per controllare le condizioni di vento in modo da poter intervenire sulle automazioni che devono essere protette o controllate, anche per questo stabilire l'esatta ubicazione in modo che il prodotto venga influenzato dal vento nello stesso modo della tenda.

CARATTERISTICHE
Il comando avviene tramite un contatto relè pulito e/o tramite la trasmissione di un codice radio. La centrale commuta lo stato dell'uscita sui morsetti 5 e 6 vedi START-S101-12V oppure 8-11 vedi START-S101, quando l'anemometro supererà la soglia impostata. Chiusura contatto ad impulso: 1 volta x giro. Cavo di collegamento: uso esterno 2 x 2,5 mmq. 4 mt. Max

DESCRIPTION
Wind sensor for control panels START S1 and START S101 for awnings .A-Newind with START S101 is useful to check wind condition in case of intervention in the automation and they must be protected or controller, even for the right position in the way the product will be influenced from wind of the awnings.

TECHNICAL DETAILS
The command is given through to a dry relay or a code transmission. The control panel change the condition of the 5 and 6 terminals (see START-S101-12V or 8-11 see START-S101) when the wind sensor goes over the pre-programmed limit. Closing contact: 1 per turn. Cable connection: outside installation 2x2,5mmq, 4mt Max

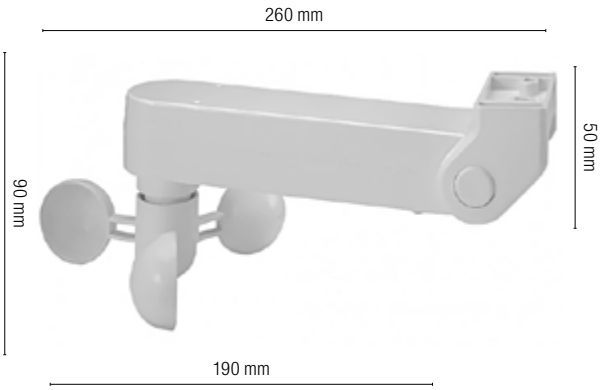

Closing contact	Contact	IP	Cable connection	Dimensions (mm)	Pieces per package
1 per turn	200mA 100 Vdc	54	2x2,5mmq, 4mt Max	90x260	1

Related products: START-S101 . START-S101-12V . START-S1XL

